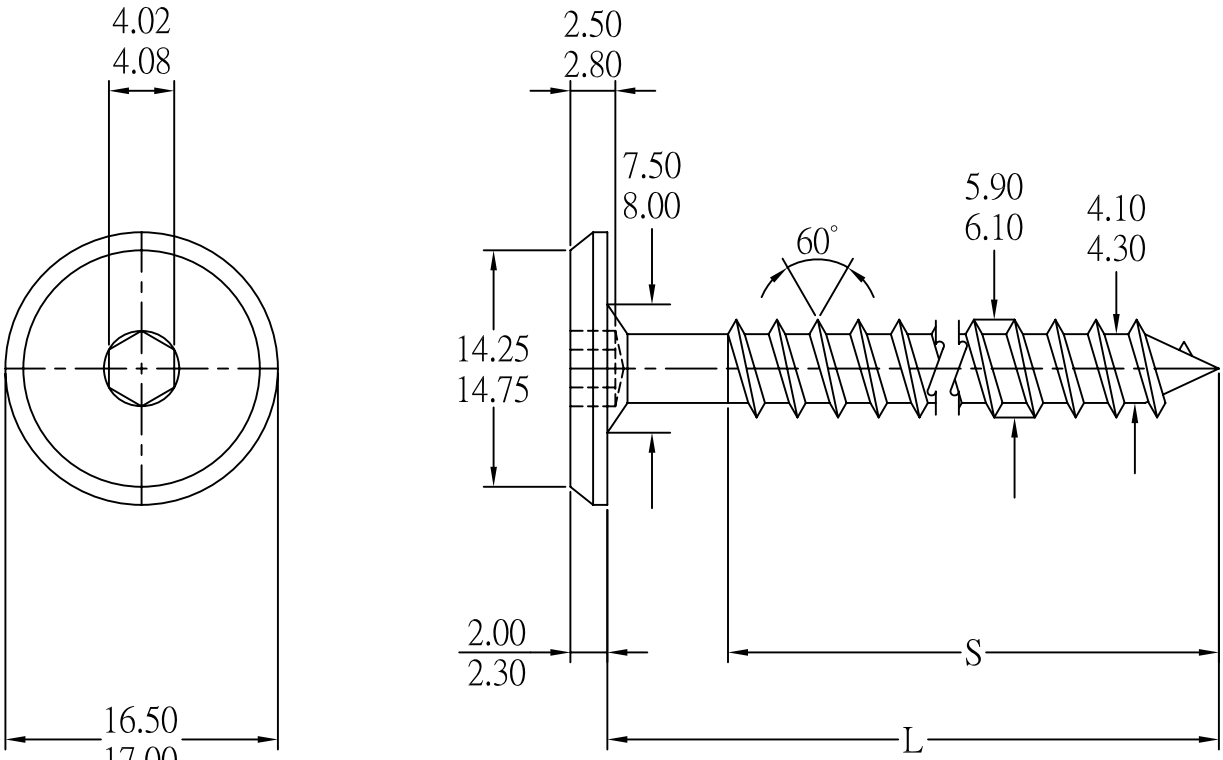
4.02
4.08
2.50
2.80
7.50
8.00
60°
5.90
6.10
4.10
4.30
14.25
14.75
2.00
2.30
S
L
16.50
17.00