Planification

Dimensions de la charnière et calcul des jeux avec réglage en usine (distance embase = 0 mm)

Encombrement de la porte en pleine ouverture

Porte en applique

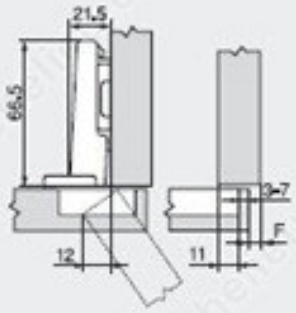

Portes jumelées

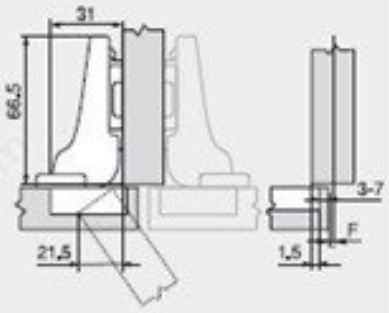

Porte encastrée

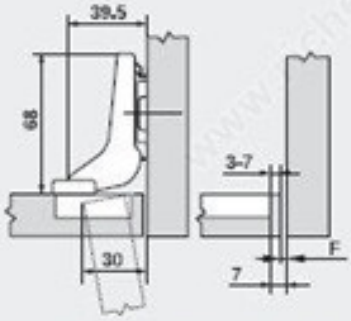

F Jeu

Décaler vers l'intérieur la position de fixation de l'embase de l'épaisseur de la porte + 1,5 mm

Distance du boîtier

	Recouvrement													
	5	6	7	8	9	10	11	12	13	14	15	16	17	18
0										3	4	5	6	7
3							3	4	5	6	7			
6				3	4	5	6	7						
9	3	4	5	6	7									
Embase														

	Recouvrement														
	-4,5	-3,5	-2,5	-1,5	-0,5	0,5	1,5	2,5	3,5	4,5	5,5	6,5	7,5	8,5
0										3	4	5	6	7
3							3	4	5	6	7			
6				3	4	5	6	7						
9	3	4	5	6	7									
Embase														

	Recouvrement														
										-4	-3	-2	-1	0	
0										3	4	5	6	7	
3															
6															
9															
Embase															

Jeu minimal pour portes à arêtes chanfreinées (R = 1 mm) avec réglage d'usine

	Épaisseur de la porte												
	16	18	19	20	21	22	23	24	25	26	28	30	32
3	0.5	0.8	1.0	1.2	1.5	1.8	2.2	2.7	3.5	4.3	Nous recommandons un essai de montage		
4	0.5	0.8	1.0	1.2	1.4	1.7	2.0	2.5	3.1	3.8			
5	0.5	0.8	0.9	1.2	1.4	1.7	2.0	2.4	2.9	3.4			
6	0.5	0.8	0.9	1.2	1.3	1.6	1.9	2.3	2.7	3.2			
7	0.5	0.8	0.9	1.1	1.3	1.6	1.9	2.2	2.6	3.0			
En complément pour réglage latéral + 2 mm													
	+0.2	+0.4	+0.4	+0.5	+0.5	+0.5	+0.5	+0.5	+0.5	+0.5			

Plages de réglage

max. ± 3,0 mm	± 2,0 mm	+ 3,0 mm
Voir embases		- 2,0 mm

Montage à visser

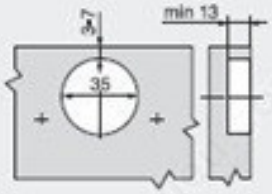

Montage INSERTA/à frapper

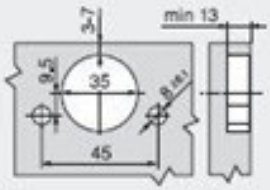

Dimensions boîtier

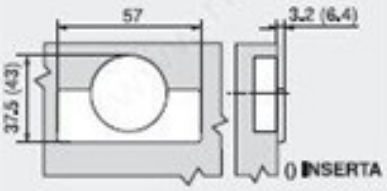

blum