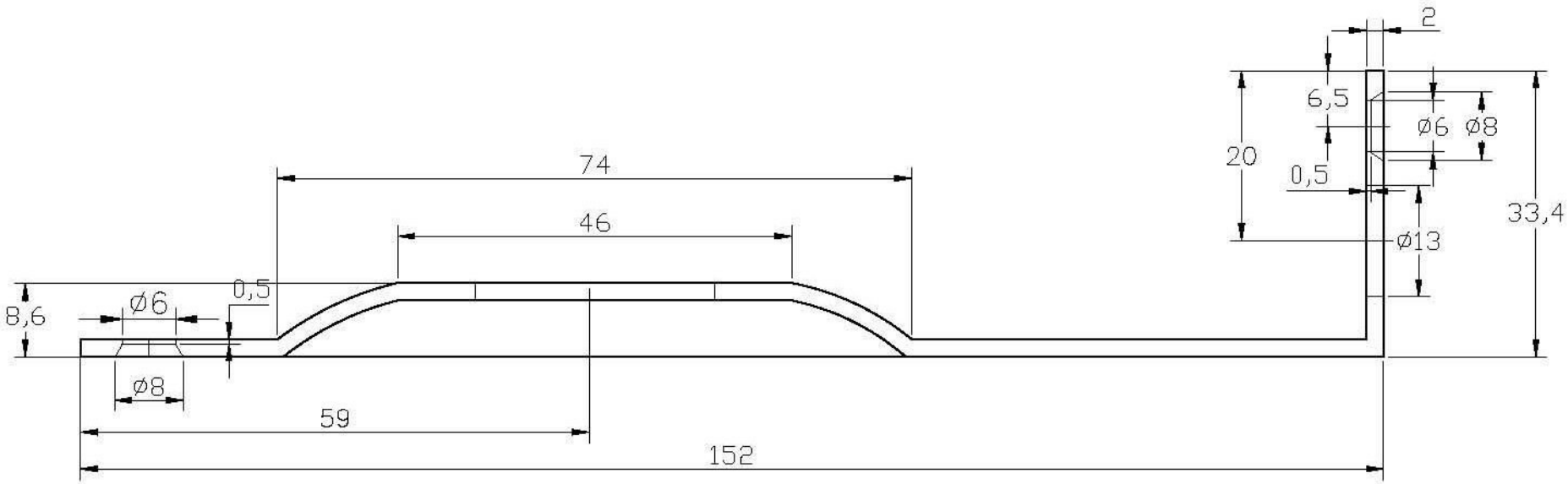
2
6,5
Ø6
Ø8
20
0,5
33,4
Ø13
74
46
0,5
8,6
Ø6
Ø8
59
152

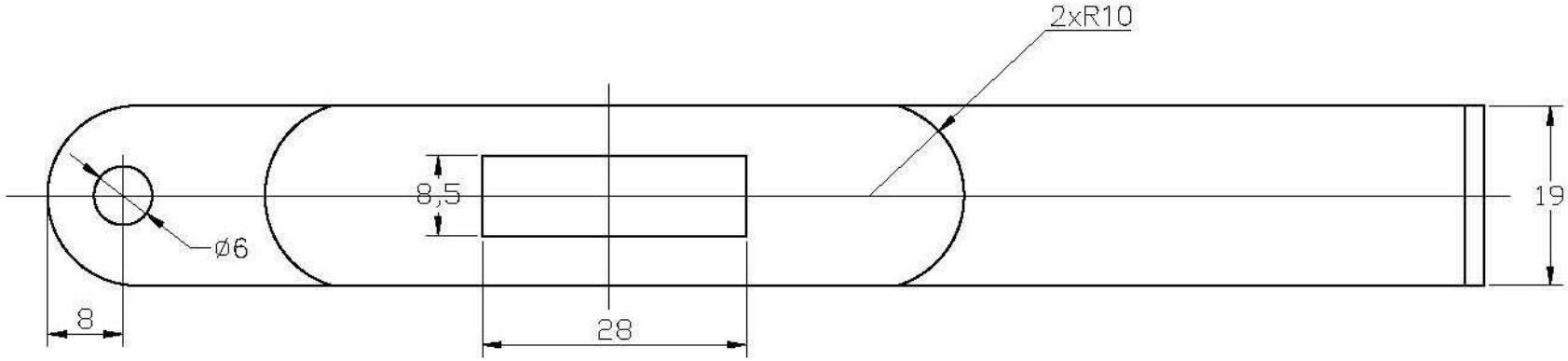
2xR10
8,5
19
Ø6
8
28